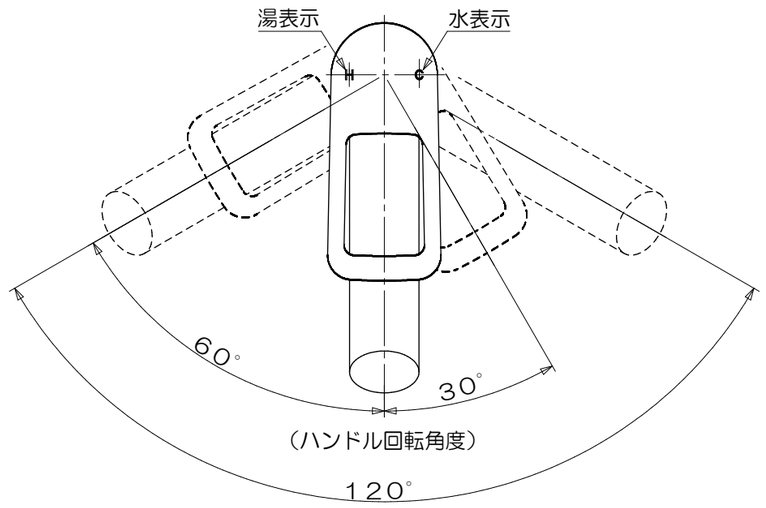

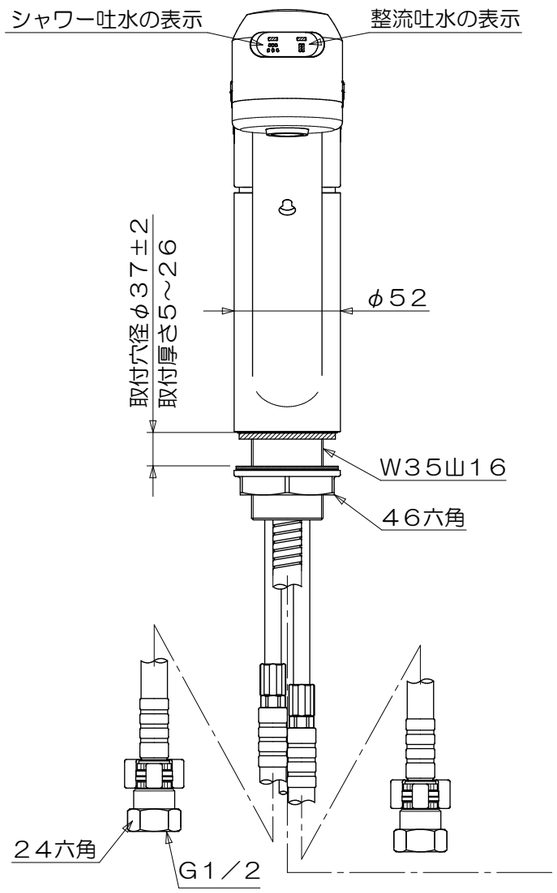

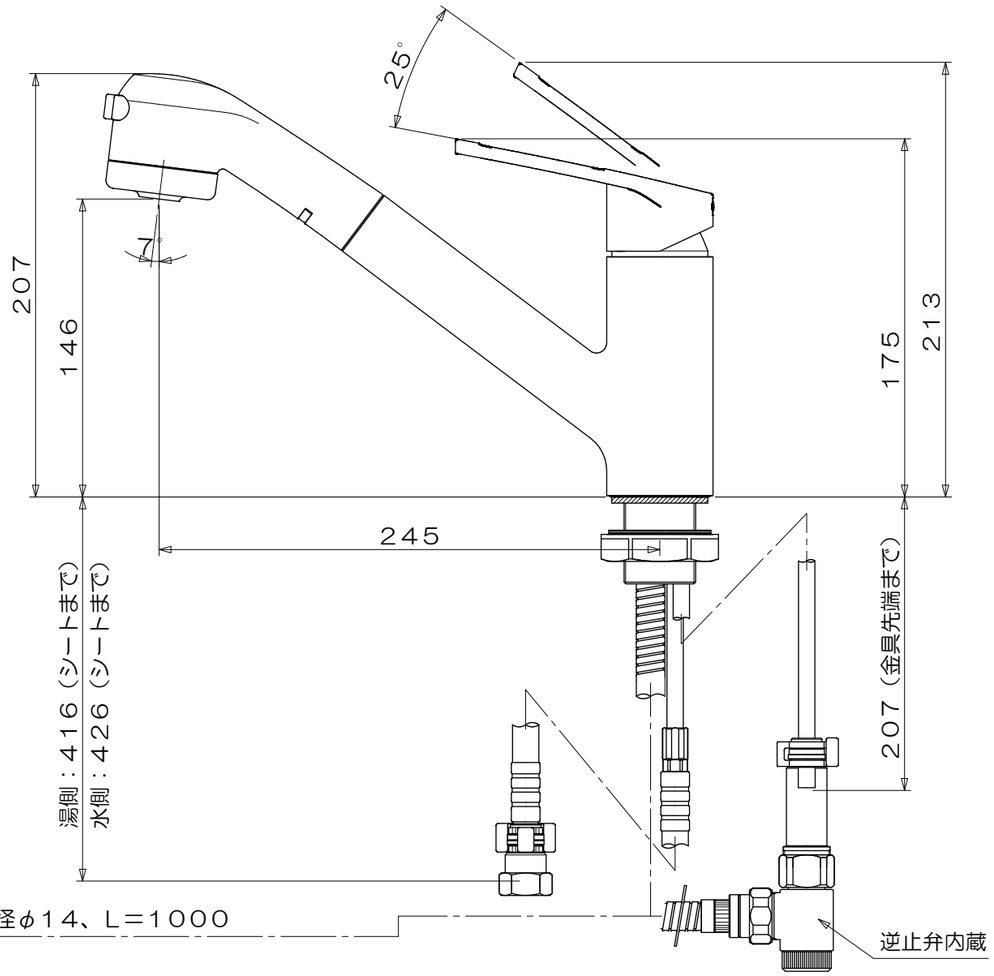

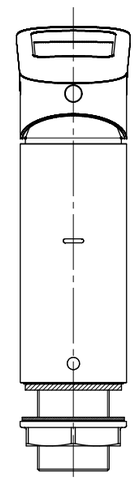

品名	台付シングル湯水混合水栓（シャワ・寒） MKZ6214MMDAHE			仕上		尺度	承認	検図	設計	製図
						1／3				
材質		規格		表面処理		第三角法	日付	19・ 9・27		
ミズタニバルブ工業株式会社				備考	外観寸法図	コードNo	110223			