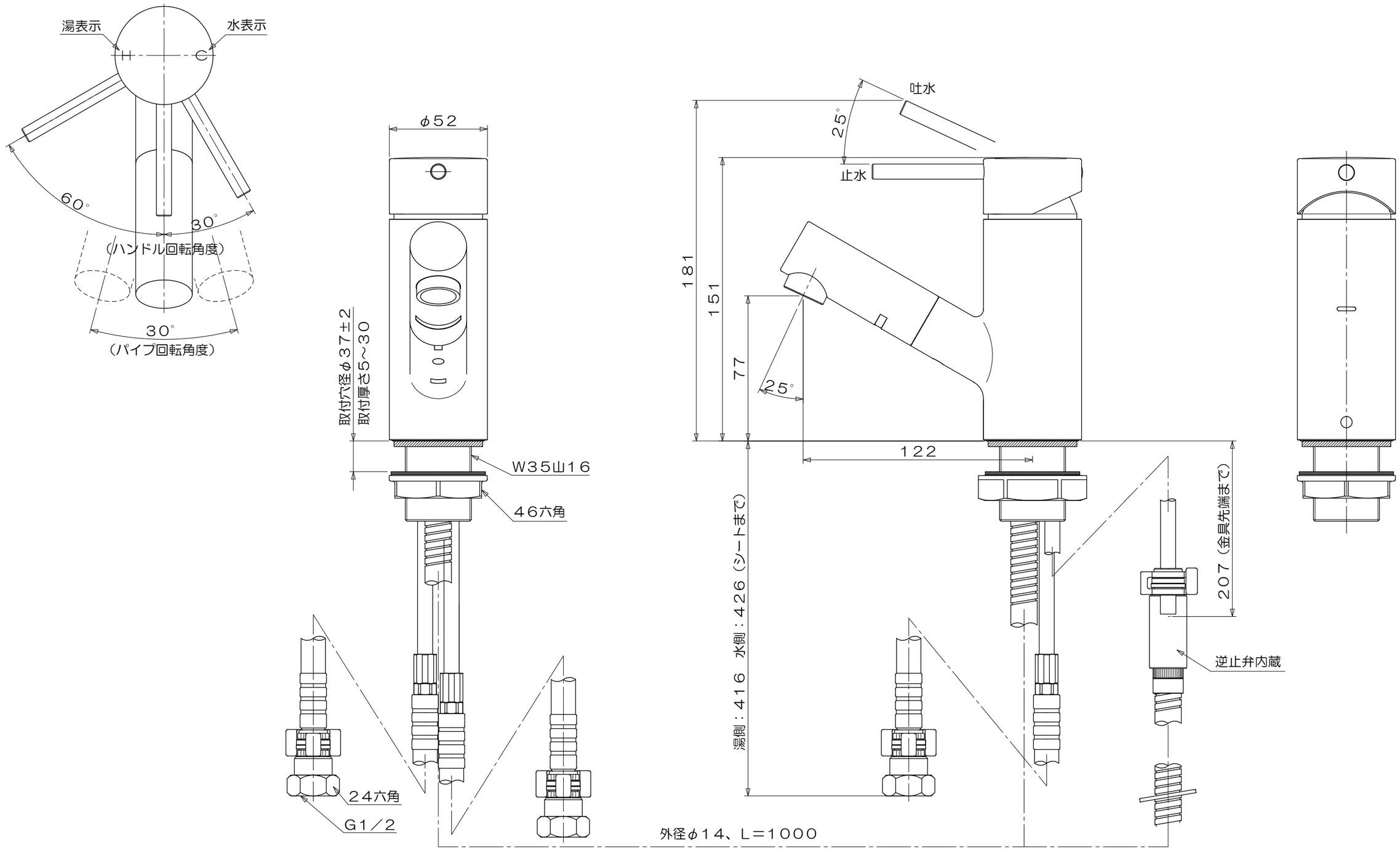

品 名	台付シングルレバー湯水混合水栓 MLZ653MMET		仕 上		尺 度	承認	検図	設計	製図
					1／2				
材 質		規 格		表 面 処 理		第三角法	日 付	・ ・	
ミズタニバルブ工業株式会社			備 考	外観寸法図	コードNo	110200			