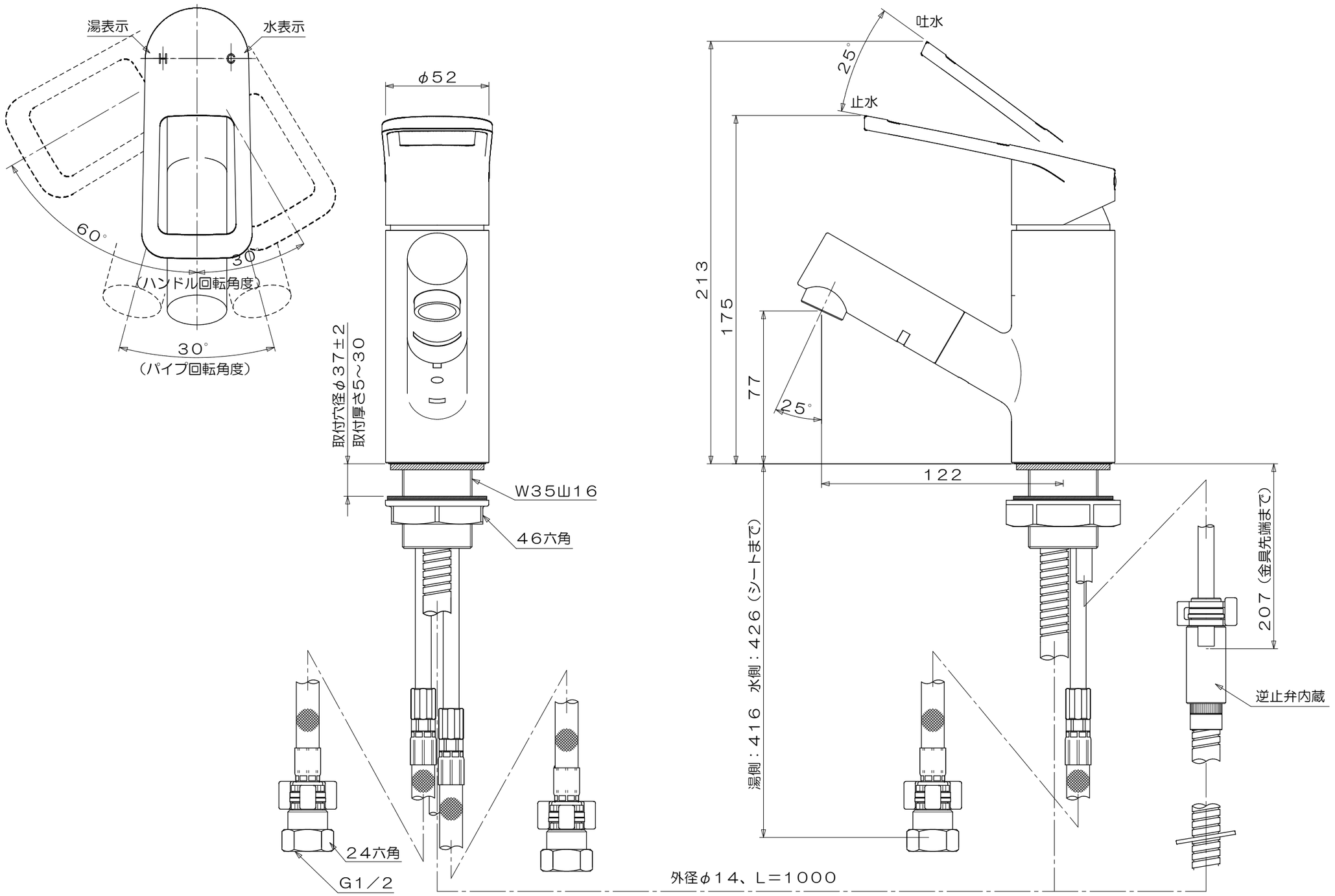

品名	台付シングルレバー湯水混合水栓 MLZ6534MME		仕上		尺度	承認	検図	設計	製図
					1／2				
材質		規格		表面処理		第三角法	日付	19・9・27	
ミズタニバルブ工業株式会社			備考	外観寸法図	コードNo	110229			